VOLVO

CENNÍK VOLVO XC90

OBSAH

Motory a verzie	2
Štandardná výbava	3
Výbava CORE	5
Výbava PLUS	6
Výbava ULTRA	6
Výbava BLACK EDITION	6
Prevedenie BRIGHT	7
Prevedenie DARK	8
Balíky výbav	9
Voliteľná výbava	10
Obloženie, volanty, radiace páky	11
Čalúnenie a interiér	12
Farby karosérie	13
Kolesá	14
Technické údaje	15
Rozmery	16
Záruka a servis	16

MOTORY A VERZIE

Cenník platný od 15.9.2026 (modelový rok 2027.5)

MILD-HYBRID 48V, benzín

Motor	Prevodovka	Výkon kW (k)	CORE BRIGHT	PLUS BRIGHT / DARK	ULTRA BRIGHT / DARK
B5 AWD	8st. automatická	184 (250)	**74 050 €**	**78 750 €**	**84 020 €**

PLUG-IN HYBRID, benzín

Motor	Prevodovka	Výkon kW (k)	CORE BRIGHT	PLUS BRIGHT / DARK	ULTRA BRIGHT / DARK
T8 eAWD Long Range PHEV	8st. automatická	339 (461)	**-**	**94 170 €**	**98 960 €**

MILD-HYBRID 48V benzín / PLUG-IN HYBRID v prevedení BLACK EDITION

Motor	Prevodovka	Výkon kW (k)	CORE	PLUS BLACK EDITION	ULTRA BLACK EDITION
B5 AWD	8st. automatická	184 (250)	**-**	**81 150 €**	**86 420 €**
T8 eAWD Long Range PHEV	8st. automatická	339 (461)	**-**	**96 580 €**	**101 360 €**

7-miestna verzia

Popis	CORE BRIGHT	PLUS BRIGHT / DARK	ULTRA BRIGHT / DARK
Tretí rad sedadiel s manuálnym sklopením a vyklopením Lakťové opierky pre tretí rad sedadiel vľavo a vpravo, s držiakom nápojov a úložným priestorom Možnosť posunu druhého radu sedadiel v rozpätí 120 mm Funkcia Easy Entry pre nastupovanie do tretieho radu	**štandardne**	**štandardne**	**štandardne**

Všetky ceny sú uvedené v EUR vrátane 23% DPH

B = Break Energy Recovery - systém rekuperácie energie pri brzdení KERS, technológia mild-hybrid 48V

AWD = All Wheel Drive - pohon všetkých kolies

všetky verzie sú štandardne v 7-miestnom vyhotovení

5-ročná záruka Volvo v cene vozidla*

*viac informácií o obsahu predĺženej záruky v cene vozidla Vám poskytne autorizovaný predajca Volvo

ŠTANDARDNÁ VÝBAVA

BEZPEČNOSŤ
CITY SAFETY - autonómne núdzové brzdenie v prípade hroziacej kolízie s iným vozidlom, chodcom, cyklistom či vysokou zverou, aktívne počas dňa i noci, systém automatického zabrzdenia v križovatke pri hroziacej zrážke s protiidúcim vozidlom, Najprv detekuje prekážku, následne varuje vodiča zvukovo, vizuálne a pulzom brzdového pedála aj fyzicky. Ak vodič nereaguje, začne automaticky brzdiť plnou brzdnou silou. **Obsahuje aj Asistent riadenia pre vyhýbací manéver pred prekážkou** (aktívne v rýchlosti medzi 50 - 100 km/h)
OLM (Oncoming Lane Mitigation) - systém ochrany pred zrážkou s protiidúcim vozidlom vo vedľajšom pruhu: pri prekročení vodorovného značenia jazdného pruhu a hroziacej zrážke s detekovaným protiidúcim vozidlom automaticky zasiahne do riadenia pre návrat do vlastného jazdného pruhu (aktívne v rýchlosti medzi 60 - 140 km/h)
LKA (Lane Keeping Aid) - aktívny asistent udržania vozidla v jazdnom pruhu (aktívne v rýchlosti medzi 65 - 180 km/h)
DAC (Driver Alert Control) - systém sledovania bdelosti vodiča
ISA (Intelligent Speed Assist) - inteligentný asistent povolenej rýchlosti
RSI (Road Sign Information) - systém sledovania dopravných značiek
BLIS - monitorovanie slepého uhla (Blind Spot Information System), vrátane asistenta riadenia - pri vybočení z pruhu a hroziacej zrážke s vozidlom prichádzajúcim zozadu automaticky zasiahne do riadenia
LCMA - asistent pre zmenu jazdného pruhu (Lane Change Merge Aid)
CTA - varovanie pred krížením cesty iným vozidlom (Cross Traffic Alert), upozorní na blížiace sa vozidlá, cyklistov či chodcov pri cúvaní von z parkovacieho miesta, v prípade hroziacej zrážky automaticky zabrzdí
RCM - systém prevencie nárazu zozadu (Rear Collision Mitigation), pri hroziacom náraze zozadu rozbliká výstražné svetlá, napne bezpečnostné pásy a pri stojacom vozidle aktivuje brzdy naplno
ABS (Anti-lock Brake System) s elektronickým rozdelením brzdnej sily EBD (Electronic Brake Distribution)
ESC (Electronic Stability Control) - stabilizačný systém vr. kontroly trakcie, kontroly nedotáčavosti a kontroly brzdenia motorom, asistent jazdy s prívesom
CTC (Corner Traction Control) - systém kontroly trakcie v zákrutách s vektorovaním krútiaceho momentu
RSC (Roll Stability Control) - systém ochrany pred prevrátením vozidla
AWD (All Wheel Drive) - elektronicky riadený pohon všetkých kolies vrátane stálej trakcie (verzie AWD)
Run-off Road Mitigation - systém ochrany pred nechceným zídením z cesty, automatický zásah do riadenia, prípadne aj spomalenie vozidla
Systém prípravy predných bezpečnostných pásov pred hroziacou nehodou
Systém pohltenia energie vertikálneho nárazu v predných sedadlách - ochrana pred zranením chrbtice
Predpínače bezpečnostných pásov pre všetky sedadlá
Systém automatického brzdenia po náraze na zabránenie sekundárnym nehodám
WHIPS (Whiplash Protection Seating System) - systém ocrhany proti hyperflexii krčnej chrbtice na všetkých sedadlách
Extrémne pevná konštrukcia karosérie s vysokým využitím ultrapevnej boronovej ocele
Airbagy čelné pre vodiča a spolujazdca, bočné airbagy pre vodiča a spolujazdca, Airbagy hlavy a ramien “Inflatable curtain“ pre všetky rady sedadiel
Airbag pre kolená vodiča
SIPS (Side Impact Protection System) - unikátny systém ochrany pred bočným nárazom
EBA (Emergency Brake Assistance) - Brzdový asistent a systém prípravy brzd na núdzové brzdenie
Bezpečnostný stĺpik riadenia nastaviteľný v dvoch osiach
Bezpečnostný brzdový pedál s uvoľnením pri náraze - ochrana nôh vodiča
EBL (Emergency Brake Lights) - systém regulácie núdzového brzdového svetla a aktivácia výstražných svetiel pri spomalení pod 10 km/h
Elektrická parkovacia brzda s automatickým uvoľnením a funciou Auto HOLD
HSA (Hill Start Assist) - asistent rozjazdu do kopca
Elektrický posilňovač riadenia EPAS
Funkcia automatického zamykania za jazdy a funkcia automatického odomknutia vozidla po nehode
Dvojstupňové odomykanie dverí
Funkcia panického spustenia alarmu z diaľkového ovládača
Upozornenie na používanie bezpečnostných pásov na všetkých sedadlách
Vypínač airbagu na strane spolujazdca
Úchyty ISOFIX na zadných vonkajších sedadlách
Elektrická detská poistka zadných dverí a okien
iTPMS - systém monitorovania tlaku v pneumatikách
Súprava na opravu defektu

ŠTANDARDNÁ VÝBAVA

VNÚTORNÁ A VONKAJŠIA VÝBAVA
Automatická dvojzónová klimatizácia ECC, peľový filter
Výduchy klimatizácie pre druhý rad sedadiel
Multifunkčný volant s ovládaním audiosystému
Palubný počítač, ukazovateľ vonkajšej teploty a hodiny
Obmedzovač rýchlosti, vrátane možnosti prispôsobenia max. povolenej rýchlosti podľa dopravného značenia
Adaptívny tempomat ACC, asistent pre jazdu v kolóne, upozornenie na bezpečný odstup
Pilot Assist - asistent pre poloautonómnu jazdu do rýchlosti 130 km/h, držanie vozidla v strede jazdného pruhu
Trojramenný športový volant čalúnený bez použitia kože, s dekoratívnym obložením Uni Deco
Hlavica radiacej páky čalúnená, bez použitia kože
Dažďový a svetelný senzor
Dýzy ostrekovačov čelného skla integrované v ramenách stieračov
Predná lakťová opierka na stredovom tuneli s držiakom nápojov
Centrálne zamykanie s diaľkovým ovládaním
Bezkľúčové štartovanie
Elektrické ovládanie predných a zadných okien (s funkciou auto-up/auto-down)
Funkcia svetiel “Approach Light“ - osvetlenie pre cestu k vozidlu
Funkcia svetiel “Home Safe“ - osvetlenie pre bezpečnú cestu od vozidla
Osvetlenie interiéru s oneskoreným zhasínaním
Osvetlenie interiéru - stredná úroveň: strop vpredu a vzadu, priestor pre nohy vpredu, čítacie lampičky vpredu a vzadu, palubná schránka, kozmetické zrkadielka a batožinový priestor, biele náladové osvetlenie vpredu a vzadu, osvetlenie stredového tunelu vpredu a vzadu, osvetlenie nástupného priestoru vpredu
Kovové nástupné prahy predných dverí s nápisom Volvo
Sklopné sedadlá v druhom rade, delené v pomere 40/20/40
Zadná lakťová opierka s držiakom nápojov (druhý rad sedadiel)
Textilné koberčeky pre prvý a druhý rad sedadiel
Štyri chrómované záchytné oká v rohoch batožinového priestoru, výklopné
Systém uchytenia nákupných tašiek v batožinovom priestore
Sieť na oddelenie batožinového priestoru
12V elektrická zásuvka v batožinovom priestore
Organizér pod podlahou batožinového priestoru
Kovový ochranný prah batožinového priestoru
Poloautomatický kryt batožinového priestoru
Systém Start/Stop
Palivová nádrž s objemom 71 litrov
Elektricky ovládané spätné zrkadlá s vyhrievaním
Spätné zrkadlá a kľučky dverí vo farbe karosérie
Komfortne ladený podvozok “Touring Chassis“
Označenie motora a pohonu všetkých kolies AWD na dverách batožinového priestoru
Strešná anténa
Skryté koncovky výfuku
Predĺžená záruka na 5 rokov / 200 tisíc kilometrov

ŠTANDARDNÁ VÝBAVA

CORE (základný stupeň výbavy)
Čalúnená palubná doska a vrchná časť panelov dverí s prešitím
Čalúnenie sedadiel vinyl Nordico
Hliníkový dekor interiéru Checkered
Elektrické ovládanie sedadla vodiča a spolujazdca, vrátane pamäťovej funkcie pre sedadlo vodiča
Elektrická 2-smerová bedrová opierka sedadiel vodiča a spolujazdca
Vyhrievané predné sedadlá
7-miestna verzia
Digitálny prístrojový panel s 12,3-palcovým displejom
Audiosystém High Performance Sound: 10 reproduktorov, celkový výkon 220W, Bluetooth Handsfree, Audio Streaming, príjem digitálneho vysielania DAB, 2x vstup USB-C vpredu, elektronický návod na obsluhu vozidla
2x vstup USB-C v zadnej časti stredového tunela
Nový 11,2-palcový centrálny dotykový displej
Užívateľské rozhranie s operačným systémom Android Automotive
Balík digitálnych služieb Google Automotive Services, obsahuje: - integrovaná navigácia Google Maps (zatiaľ len v 16 svetových jazykoch bez slovenčiny - bude uvedené neskôr podľa spoločnosti Google) - hlasové ovládanie Google Assistant (zatiaľ len v 16 svetových jazykoch bez slovenčiny - bude uvedené neskôr podľa spoločnosti Google) - obchod s aplikáciami Google Play (zatiaľ len v 16 svetových jazykoch bez slovenčiny - bude uvedené neskôr podľa spoločnosti Google) - bezdrôtové nabíjanie mobilného telefónu s výkonom 15W s možnosťou zapnutia/vypnutia - integrácia smartfónu Apple CarPlay - aplikácia Volvo Cars - možnosť vzdialeného ovládania vybraných funkcií vozidla cez smartfón - dátové služby platné 4 roky od zakúpenia vozidla
Tlačidlá SOS a On Call na rýchle privolanie pomoci či asistenčnej služby
Aktualizácie softvéru vozidla na diaľku (OTA)
Osvetlenie interiéru - vysoká úroveň: obsahuje osvetlenie strednej úrovne, plus: náladové osvetlenie vpredu aj vzadu, odkladacie priestory v predných a zadných dverách, nástupný priestor vpredu aj vzadu, podsvietené prahové lišty vpredu aj vzadu, priestor na nohy vzadu, ambientné osvetlenie vo dverách vpredu aj vzadu, ambientné osvetlenie prístrojovej dosky, držiaky nápojov vpredu, prevádzkové osvetlenie dverí batožinového priestoru
Vnútorné a vonkajšie spätné zrkadlá automaticky zatmaviteľné
Elektricky sklopné vonkajšie spätné zrkadlá
Elektrické ovládanie dverí batožinového priestoru
Bezkľúčový prístup Keyless Drive - obsahuje bezdotykové otváranie dverí batožinového priestoru, osvetlenie kľučiek dverí a nástupného priestoru
Predné a zadné parkovacie senzory novej generácie vrátanie automatického brzdenia pred statickou prekážkou pri cúvaní
Zadná parkovacia kamera
Matrix LED predné svetlá s inteligentným asistentom diaľkových svetiel s aktívnym tienením AHB gen. II, vrátane bočného prisvecovania pri nízkych rýchlostiach, denné svietenie v tvare T, uvítacia svetelná sekvencia
Mriežka chladiča v prevedení Bright - chrómové šikmé rebrovanie s chrómovým orámovaním
Chrómové dekoračné prvky v prednom a zadnom nárazníku
Spodné bočné lišty karosérie s vysokolesklým chrómovým pruhom
Vysokolesklé chrómové orámovanie bočných okien
Integrované strešné lišty v kovovo lesklom prevedení
Lakované široké lemovanie blatníkov kolies
20-palcové disky z ľahkej zliatiny, 5 rozvetvených lúčov, prevedenie Diamond Cut/Black, pneumatiky 275/45 R20

ŠTANDARDNÁ VÝBAVA

T8 plug-in hybrid (navyše oproti B5 Mild-Hybrid 48V)
Plug-in hybridné pohonné ústrojenstvo s benzínovým spaľovacím motorom a zadným elektromotorom
Elektromotor s výkonom 130 kW (177 k) a krútiacim momentom 309 Nm poháňaný zadnú nápravu
Integrovaný štartér/generátor s výkonom 52 kW (71k) a krútiacim momentom 165 Nm
Vysokonapäťová batéria Li-ion 400V s nominálnou kapacitou 41.2 kWh umiestnená pod podlahou kabíny, záruka na batériu 8 rokov / 160 000 km
Elektrická zásuvka pre dobitie vysokonapäťovej batérie, trojfázová palubná nabíjačka s výkonom 11 kW (3 x 16A)
Nabíjací kábel pre nabíjaciu stanicu, Type 2, Mode 3, 3x16A, dĺžka 6 m
Výstražný zvukový systém (akusticky upozorňuje na pohyb vozidla do rýchlosti 20 km/h)
Aktívne potláčanie hluku prenikajúceho do kabíny vozidla
Nezávislé vysokonapäťové elektrické kúrenie s časovým spínačom, diaľkové ovládanie cez aplikáciu Volvo Cars
4-zónová automatická klimatizácia, ovládací displej pre druhý rad sedadiel
Klimatizácia pre tretí rad sedadiel

PLUS (navyše oproti výbave CORE)
Drevený dekor interiéru Brown Ash
Hlavica radiacej páky z krištáľového skla v dizajne Orrefors
Pamäťová funkcia pre sedadlo spolujazdca
Elektrická 4-smerová bedrová opierka sedadiel vodiča a spolujazdca
Elektricky nastaviteľné predlženie sedáku vodiča a spolujazdca
Harman/Kardon Premium Sound, 14 reproduktorov, 600W zosilňovač, Subwoofer Fresh Air™,
Pokročilé čistenie vzduchu v kabíne
21-palcové disky z ľahkej zliatiny, 5 rozvetvených lúčov, prevedenie Diamond Cut/Black, pneumatiky 275/40 R21

ULTRA (navyše oproti výbave PLUS)
Grafický Head-Up displej
Čalúnenie stropu, stĺpikov a slnečných clôn - luxusný textil Nubuk
Panoramatické strešné okno vrátane elektrickej slnečnej clony
Kamery parkovacieho asistenta - 360-stupňový pohľad zhora, vrátane bočných parkovacích senzorov
Elektricky sklopné opierky hlavy v druhom rade sedadiel

BLACK EDITION (navyše oproti výbave PLUS/ULTRA v prevedení DARK)
Znak Volvo na prednej maske v čiernom prevedení
Nápis Volvo, označenie modelu a motora vzadu v čiernom prevedení
Hliníkový dekor interiéru Checkered
Športové sedadlá čalúnené jemnou kožou Nappa v čiernej farbe, s perforáciou v oblasti bočného vedenia predných sedadiel, čierny strop
Čierna metalíza Onyx Black (za príplatok možno zmeniť na farbu Vapour Grey, Denim Blue alebo Crystal White)
21-palcové disky z ľahkej zliatiny v čiernom prevedení

ŠTANDARDNÁ VÝBAVA

Prevedenie exteriéru BRIGHT
Mriežka chladiča v svetlom prevedení BRIGHT - chrómové šikmé rebrovanie s chrómovým orámovaním
Vonkajšie spätné zrkadlá vo farbe karosérie
Vysokoleskié chrómové orámovanie bočných okien
Spodné bočné lišty karosérie s vysokolesklým chrómovým pruhom
Chrómové dekoračné prvky v prednom a zadnom nárazníku
Integrované strešné lišty v kovovo lesklom prevedení

Výbava PLUS v prevedení BRIGHT, farba Mulberry Red metalická; štandardné 21-palcové disky

ŠTANDARDNÁ VÝBAVA

Prevedenie exteriéru DARK
Mriežka chladiča v tmavom prevedení DARK - čierne šilmé rebrovanie s čiernym orámovaním
Vonkajšie spätné zrkadlá v čiernej farbe
Lemovanie bočných okien v lesklom čiernom prevedení
Spodné bočné lišty vo farbe karosérie
Lesklé čierne dekoračné prvky v prednom a zadnom nárazníku
Integrované strešné lišty v lesklom čiernom prevedení

Výbava PLUS v prevedení DARK, farba Bright Dusk metalická, štandardné 21-palcové disky

BALÍKY VÝBAVY

Kód	Názov a popis balíka výbavy	Cena	CORE	PLUS	ULTRA
P0001	**POWER SEATS**				
212 385 1101	**Elektrická 4-smerová bedrová opierka predných sedadiel** **Pamäťová funkcia pre sedadlo spolujazdca** **Predĺženie sedáku predných sedadiel**	405 €	❍	●	●
P0008	**CLIMATE**				
869 752	**Vyhrievaný volant** **Vyhrievané zadné sedadlá**	525 €	❍		
P0091	**CLIMATE PLUS**				
869 752 65	**Vyhrievaný volant** **Vyhrievané zadné sedadlá** **Vysokotlakové ostrekovače predných svetiel**	765 €	❍	❍	❍
P0065	**PREMIUM**				
30 117 139	**Panoramatické strešné okno, i**ntegrovaná elektrická slnečná clona **Grafický Head-Up displej** **Kamery parkovacieho asistenta - 360-stupňový pohľad zhora**	2 925 €		❍	
P0066	**LOUNGE**				
384 xCx0 553	**Masážna funkcia pre operadlá predných sedadiel** **Koža NAPPA s perforáciou a ventiláciou predných sedadiel** **Bowers & Wilkins® Premium Sound** 19 reproduktorov, 1410 W zosilňovač triedy D hliníkové výškové repro Double-Dome Nautilus™ stredopásmové repro s kompozitnou membránou Continuum basové repro s membránou vystuženou uhlíkovými vláknami Subwoofer Fresh Air™ chladený vzduchom s 250 mm membránou Mica, technológia priestorového zvuku Quantum Logic 7.1 Surround Sound®	4 750 €		❍	❍
		3 630 €		❍ Black Edition	❍ Black Edition
P0067	**EXECUTIVE**				
384 xCx0 553	**Masážna funkcia pre operadlá predných sedadiel** **Koža NAPPA s perforáciou a ventiláciou predných sedadiel** **Bowers & Wilkins® Premium Sound** 15 reproduktorov, 1460 W zosilňovač triedy D hliníkové výškové repro Double-Dome Nautilus™ stredopásmové repro s kompozitnou membránou Continuum basové repro s membránou vystuženou uhlíkovými vláknami Subwoofer Fresh Air™ chladený vzduchom s 250 mm membránou Mica, technológia priestorového zvuku Quantum Logic 7.1 Surround Sound®	7 415 €			❍
1000 1286	**Vzduchové pruženie všetkých štyroch kolies** **Adaptívne tlmiče Four-C,** Adaptívna charakteristika pruženia a svetlá výška vozidla **22-palcové disky, 7 dvojitých lúčov, úprava Diamond Cut/Black,** pneu 275/35 R22	6 300 €			❍ Black Edition

❍ = voliteľná výbava ● = štandardná výbava

VOLITEĽNÁ VÝBAVA

Kód	Názov a popis výbavy	Cena	CORE	PLUS	ULTRA
	Audiosystémy				
1033	**Harman/Kardon Premium Sound** 14 reproduktorov, 600W zosilňovač, Subwoofer Fresh Air™	1 035 €	❍	●	●
553	**Bowers & Wilkins® Premium Sound** 19 reproduktorov, 1460 W zosilňovač triedy D hliníkové výškové repro Double-Dome Nautilus™ stredopásmové repro s kompozitnou membránou Continuum basové repro s membránou vystuženou uhlíkovými vláknami Subwoofer Fresh Air™ chladený vzduchom s 250 mm membránou Mica, technológia priestorového zvuku Quantum Logic 7.1 Surround Sound®	3 210 €		❍	❍
540 + 900438	**Komunikačné rozhranie v slovenčine** vrátane digitálnej príručky používateľa	0 €	❍	❍	❍
	Sedadlá				
384	**Masážna funkcia pre operadlá predných sedadiel** (len s čalúnením koža Nappa xCx0)	815 €		❍	❍
390	**Elektricky sklopné opierky hlavy v druhom rade sedadiel**	200 €	❍	❍	●
	Podpora vodiča				
117	**Grafický Head-Up displej** (nedá sa kombinovať s vyhrievaným čelným sklom)	1 295 €	❍	❍	●
139	**Kamery parkovacieho asistenta - 360-stupňový pohľad zhora** obsahuje predné, zadné a bočné senzory novej generácie	790 €	❍	❍	●
1000	**Vzduchové pruženie všetkých štyroch kolies** **Adaptívne tlmiče Four-C** Adaptívna charakteristika pruženia a svetlá výška vozidla	2 550 €		❍	❍
	Bezpečnosť a zabezpečenie				
140	**Volvo Guard Alarm s náklonovým a pohybovým čidlom, dvojité uzamykanie zámkov dverí**	605 €	❍	❍	❍
236	**Laminované sklá bočných okien**	1 125 €	❍	❍	❍
14	**Detský podsedák integrovaný v strednom sedadle** (druhý rad sedadiel)	185 €	❍	❍	❍
601	**Príprava na Alkohol Lock**	0 €	●	●	●
218	**Držiak hasiaceho prístroja**	45 €	❍	❍	❍
165	**Dojazdové rezervné koleso 125/80 R18 vrátane zdviháku** (nie pre verziu T8, nahrádza sadu na opravu defektu)	195 €	❍	❍	❍
1065	**Celosezónne pneumatiky** (len v kombinácii s kolesami veľkosti 20")	360 €	❍	❍	❍
	Klíma				
5	**4-zónová automatická klimatizácia,** ovládací displej pre zadné sedadlá	800 €	❍	❍	❍
1074	**Pokročilé čistenie vzduchu v kabíne**	335 €	❍	●	●
170	**Slnečné clony zadných bočných okien**	240 €	❍	❍	❍
179	**Zatmavené sklá zadných okien**	540 €	❍	❍	❍
30	**Panoramatické strešné okno,** integrovaná elektrická slnečná clona	1 810 €	❍	❍	●
871	**Vyhrievané čelné sklo**	285 €	❍	❍	
	Doplnky				
1028	**Ťažné zariadenie, poloelektrické sklopné**	1 250 €	❍	❍	❍
992	**Nabíjací kábel 1x10A, Mode 2, zásuvka typ F do 230V, dĺžka 7 m** (nahrádza štandardný kábel pre nabíjaciu stanicu 3x16A, 6 m)	60 €		❍T8	❍T8

❍ = voliteľná výbava ● = štandardná výbava

OBLOŽENIA, VOLANTY, RADIACE PÁKY

Kód	Názov a popis výbavy	Cena	CORE	PLUS	ULTRA	BLACK EDITION
	Obloženie interiéru					
443	**Hliníkový dekor CHECKERED** štandardne s čalúnením RP00 a RPE0 a verzie BLACK EDITION	345 €	●	❍	❍	●
	Drevený dekor BROWN ASH štandardne s čalúnením RP00, RPE0, RCE0	0 €		●	●	
	Drevený dekor GREY ASH štandardne s čalúnením RC00, UC00	0 €		❍	❍	
	Drevený dekor LIGHT ASH štandardne s čalúnením R960	0 €		❍	❍	
	Čalúnená palubná doska a vrchná časť panelov dverí s prešitím	0 €	●	●	●	●
800126	**Čalúnenie stropu, stĺpikov a slnečných clôn - luxusný textil Nubuk**	1 845 €		❍	●	

hliník CHECKERED

drevo LIGHT ASH

drevo BROWN ASH

drevo GREY ASH

	Volanty					
	3-ramenný športový volant s prešívaním, čalúnený bez použitia kože	0 €	●	●	●	●
	3-ramenný športový kožený volant, farebne zladený s interiérom štandardne len s voliteľným čalúnením UC00	0 €		❍	❍	
	Radiace páky					
	Hlavica radiacej páky čalúnená bez použitia kože	0 €	●			
	Hlavica radiacej páky z krištáľového skla v dizajne Orrefors	0 €		●	●	●

❍ = voliteľná výbava ● = štandardná výbava

čalúnená hlavica radiacej páky, bez použitia kože

hlavica radiacej páky z krištálového skla v dizajne Orrefors

ČALÚNENIE A INTERIÉR

Kód	**Typ čalúnenia** Farba čalúnenia sedadiel / farba interiéru / dekor prístrojovej dosky	Cena	CORE	PLUS	ULTRA	BLACK EDITION
	Sedadlá typu COMFORT					
RP00 RPE0	**Biokompozitný vinyl NORDICO s prešívaním** čierna Charcoal / čierna Charcoal hnedá Cardamon / čierna Charcoal, čierny strop	0 €	●	●	●	
RC00 RCE0 UC00	**Koža NAPPA s perforáciou a ventiláciou predných sedadiel** čierna Charcoal / čierna Charcoal / drevo GREY ASH hnedá Cardamon / čierna Charcoal / drevo BROWN ASH / čierny strop svetlá Blond / svetlá Blond, čierne koberce / drevo GREY ASH	2 305 €		❍	❍	
		815 €				❍ RC00
R960	**Prémiový tkaný textil NAVY so stromčekovým vzorom** tmavomodrá NAVY / čierna Charcoal	255 €		❍	❍	
205	**Čierne čalúnenie stropu** (len pre čierne čalúnenie RP00 a RC00)	375 €	❍	❍	❍	●
	Športové sedadlá typu CONTOUR					
RC0R	**Jemná koža Nappa,** **s perforáciou v oblasti bočného vedenia predných sedadiel** čierna Charcoal / čierna Charcoal / hliník CHECKERED / čierny strop	0 €				●

❍ = voliteľná výbava ● = štandardná výbava

VÝBAVA ULTRA, štandardné čalúnenie NORDICO v hnedej farbe Cardamon (RPE0) drevený dekor BROWN ASH, čierny strop, voliteľný audiosystém Bowers & Wilkins® Premium Sound

FARBY KAROSÉRIE

Kód	Názov a typ farby	Cena	CORE	PLUS	ULTRA	BLACK EDITION
	Metalické					
614	Biela Ice White	0 €	●	●	●	
740	Sivá Vapour Grey Metallic	1 055 €	❍	❍	❍	❍
717	Čierna Onyx Black Metallic	1 055 €	❍	❍	❍	●
723	Tmavomodrá Denim Blue Metallic	1 055 €	❍	❍	❍	❍
736	Svetlohnedá Bright Dusk Metallic	1 055 €	❍	❍	❍	
739	Tmavočervená Mulberry Red Metallic	1 055 €	❍	❍	❍	
745	Strieborná Aurora Silver Metallic	1 055 €	❍	❍	❍	
746	Tmavozelená Forest Lake Metallic	1 055 €	❍	❍	❍	
	Perleťové					
707	Biela Crystal White Pearl	1 055 €	❍	❍	❍	❍

❍ = voliteľná výbava ● = štandardná výbava

Vyobrazené farby sú iba ilustratívne. Originálne vzorky farieb Vám poskytne autorizovaný predajca Volvo.

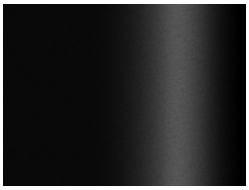
Onyx Black

Denim Blue

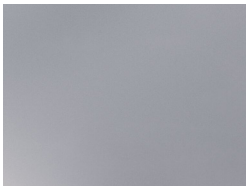
Vapour Grey

Mulberry Red

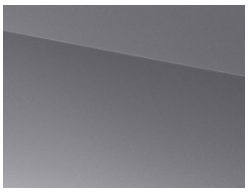
Aurora Silver

Bright Dusk

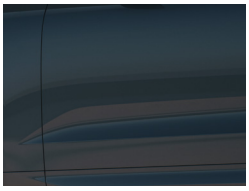
Forest Lake

Crystal White Pearl

KOLESÁ

Kód	Veľkosť a typ kolies	Cena	CORE	PLUS	ULTRA
	20-palcové				
1284	**5 rozvetvených lúčov, úprava Black/Diamond Cut** **pneu 275/45 R20**	0 €	●		
	21-palcové				
1285	**5 rozvetvených lúčov, úprava Diamond Cut/Black** **pneu 275/40 R21**	1 005 €	❍	●	●
	5 rozvetvených lúčov, úprava Black **pneu 275/40 R21**	0 €		● Black Edition	● Black Edition
	22-palcové				
1286	**7 dvojitých lúčov, úprava Diamond Cut/Black** **pneu 275/35 R22**	1 005 €		❍	❍

❍ = voliteľná výbava ● = štandardná výbava

20" - štandard pre CORE (1284)

21" - štandard pre PLUS / ULTRA (1285)

22" - opcia pre PLUS / ULTRA (1286)

21" - štandard pre BLACK EDITION

TECHNICKÉ ÚDAJE

	B5 AWD (benzín)
Typ motora:	2.0-litrový benzínový štvorvalec, 1x turbodúchadlo, KERS Mild-Hybrid, ISG 48V
Kód motora:	M1 / B420T11
Prevodovka:	8-stupňová automatická
Spotreba paliva kombinovaná, l /100 km: (WLTP, nízka - vysoká, podľa špecifikácie)	8.3 - 9.3
Emisie CO_2 g/km: (WLTP, nízka - vysoká, podľa špecifikácie)	189 - 210
Max. výkon, kW (k) / pri otáčkach/min.:	benzín: 184 (250) / 5400 - 5700 KERS: 10 (14) / 3300
Max. krútiaci moment, Nm / pri otáčkach/min.:	benzín: 360 / 2000 – 4500 KERS: 40 / 2250
Zrýchlenie, 0-100 km/h v sekundách:	7.7
Max. rýchlosť, km/h:	180
Palivová nádrž, v litroch:	71
Pohotovostná hmotnosť od: (5-miestna verzia)	2 050 kg
Max. hmotnosť prívesu, nebrzdený / brzdený:	750 kg / 2 400 kg

	T8 eAWD plug-in hybrid
Typ motora:	2.0-litrový benzínový štvorvalec 1x turbodúchadlo, 2x elektromotor
Kód motora:	XD / B420T16
Prevodovka:	8-stupňová automatická
Spotreba kombinovaná, l /100 km / kWh/100 km: (WLTP, nízka - vysoká, podľa špecifikácie)	Benzín: 1.6* Elektro: 18.4*
Emisie CO_2 g/km: (WLTP, nízka - vysoká, podľa špecifikácie)	35*
Dojazd na elektrický pohon, mesto / kombinácia:	199 km / 164 km*
Celkový systémový výkon, kW (k):	339 kW (461 k)
Max. výkon, kW (k) / pri otáčkach/min.:	Benzín: 184 (250) / 5400 - 5700 Elektromotor: 130 (177) / 4500 - 10000 ISG: 52 (71) / 3000 - 4500
Max. krútiaci moment, Nm / pri otáčkach/min.:	Benzín: 360 / 2000 – 4500 Elektromotor: 309 / 0 - 3280 ISG: 165 / 0 - 3000
Zrýchlenie, 0-100 km/h v sekundách:	5.2
Max. rýchlosť, km/h:	180
Palivová nádrž, v litroch:	68
Kapacita vysokonapäťovej batérie:	41.2 kWh nominálna / 37.9 kWh využiteľná
Výkon palubnej nabíjačky OBC:	AC 3x16A / 11 kW
Doba nabíjania:	3x16A do 4 hodín / 1x10 A do 21 hodín
Pohotovostná hmotnosť od: (7-miestna verzia)	2 391 kg
Max. hmotnosť prívesu, nebrzdený / brzdený:	750 kg / 2 400 kg

*Údaje sú len predbežné. Oficiálne údaje budú k dispozcii neskôr.

ROZMERY

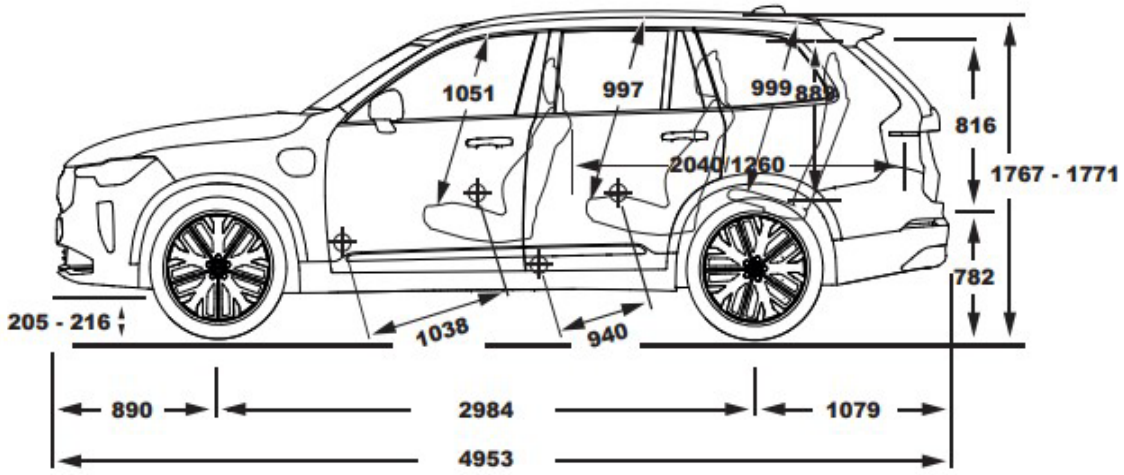

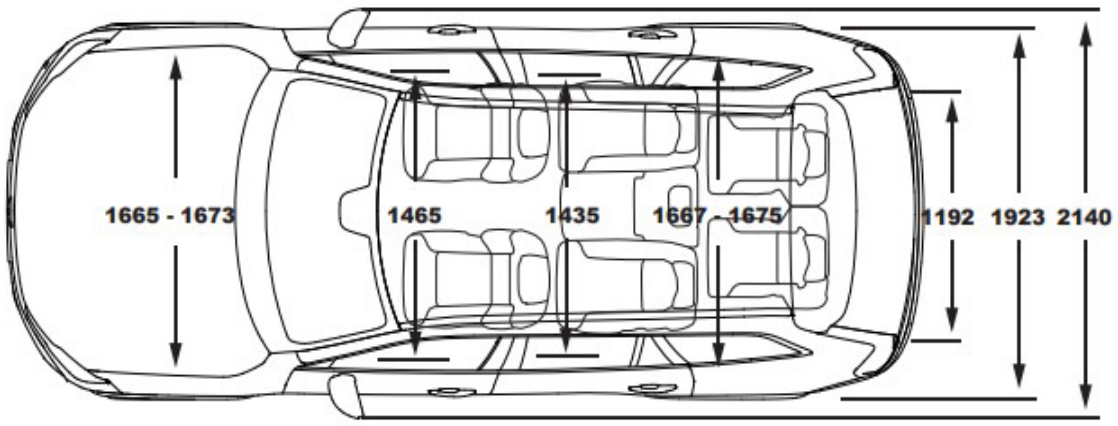

Objem batožinového priestoru: 680 / 1856 litrov (verzia B5)
640 / 1816 litrov (verzia T8)

ZÁRUKA A SERVIS

Cenník predĺženej záruky a servisných balíkov	cena	XC90
Predĺžená záruka na 5 rokov / 200 000 km	1 986 €	A
Servisný balík na 3 roky	1 634 €	❍
Servisný balík na 4 roky	2 502 €	❍
Servisný balík na 5 rokov	3 012 €	❍

❍ = voliteľná výbava **A** = mimoriadna štandardná výbava v rámci akciovej ponuky

Pre viac informácií ohľadom predĺženej záruky a servisných balíkov, kontaktujte svojho autorizovaného predajcu Volvo.
Ceny sú uvedené s DPH vo výške 23%.

VOLVO

Upozornenie: Niektoré z informácií obsiahnutých v tejto brožúre môžu byť nesprávne v dôsledku zmien produktu, ku ktorým môže dôjsť po jej vytlačení. Niektoré časti výbavy, tu popísané alebo vyobrazené, môžu byť teraz k dostaniu len za príplatok. Pred objednaním si prosím vyžiadajte aktuálne informácie u Vášho autorizovaného Volvo dealera. Výrobca si vyhradzuje právo vykonávať zmeny cien, farieb, materiálov, technických údajov a modelov, a to kedykoľvek, bez predchádzajúceho oznámenia. (26w42)