VOLVO

CENNÍK VOLVO EX40

OBSAH

Motory a verzie	2
Štandardná výbava	3
Voliteľná výbava	8
Čalúnenie a interiér	9
Farby karosérie a kolesá	10
Technické údaje	11
Rozmery	12
Záruka a servis	12

MOTORY A VERZIE

Cenník platný od 15.9.2026 (modelový rok 2027.5)

VOLVO EX40

Motor	Kapacita batérie*	Pohon	Výkon kW (k)	PLUS	ULTRA
P5 Electric	70 kWh	RWD	175 (238)	**54 340 €**	
P5 Long Range Electric	82 kWh	RWD	185 (252)	**56 280 €**	**59 480 €**
P8 AWD Electric	82 kWh	AWD	300 (408)		**64 330 €**

Cena vozidla zahŕňa:

záruku na vozidlo 3 roky alebo 100 000 km (podľa toho, čo nastane skôr)

záruku na vysokonapäťovú batériu 8 rokov alebo 160 000 km (podľa toho, čo nastane skôr)

predpísanú servisnú údržbu na 3 roky alebo do 100 000 km (podľa toho, čo nastane skôr)

Všetky ceny sú uvedené v EUR vrátane 23% DPH

*nominálna kapacita batérie (využiteľnú kapacitu a ďalšie parametre vrátane dojazdu nájdete v sekcii Technické údaje na strane 9)

Single Motor - verzia s jedným motorom vzadu a pohonom zadných kolies

Twin Motor - verzia s dvoma motormi a pohonom všetkých kolies

Extended Range - predĺžený dojazd (verzia s jedným elektromotorom kombinovaná s väčšou batériou)

RWD = Rear Wheel Drive - pohon zadných kolies

AWD = All Wheel Drive - pohon všetkých kolies

ŠTANDARDNÁ VÝBAVA

ASISTENČNÉ SYSTÉMY, BEZPEČNOSŤ A ZABEZPEČENIE
CITY SAFETY - autonómne núdzové brzdenie v prípade hroziacej kolízie s iným vozidlom, chodcom, cyklistom či vysokou zverou, aktívne počas dňa i noci, systém automatického zabrzdenia v križovatke pri hroziacej zrážke s protiidúcim vozidlom, Najprv detekuje prekážku, následne varuje vodiča zvukovo, vizuálne a pulzom brzdového pedála aj fyzicky. Ak vodič nereaguje, začne automaticky brzdiť plnou brzdnou silou. OLM (Oncoming Lane Mitigation) - systém ochrany pred zrážkou s protiidúcim vozidlom vo vedľajšom pruhu: pri prekročení vodorovného značenia jazdného pruhu a hroziacej zrážke s detekovaným protiidúcim vozidlom automaticky zasiahne do riadenia pre návrat do vlastného jazdného pruhu (aktívne v rýchlosti medzi 60 - 140 km/h)
LKA (Lane Keeping Aid) - aktívny asistent udržania vozidla v jazdnom pruhu (aktívne v rýchlosti medzi 65 - 180 km/h)
Systém prepojenej bezpečnosti (Connected Safety)
BLIS - monitorovanie slepého uhla (Blind Spot Information System), vrátane asistenta riadenia - pri vybočení z pruhu a hroziacej zrážke s vozidlom prichádzajúcim zozadu automaticky zasiahne do riadenia
LCMA - asistent pre zmenu jazdného pruhu (Lane Change Merge Aid)
CTA - varovanie pred krížením cesty iným vozidlom (Cross Traffic Alert), upozorní na blížiace sa vozidlá, cyklistov či chodcov pri cúvaní von z parkovacieho miesta, v prípade hroziacej zrážky automaticky zabrzdí
RCM - systém prevencie nárazu zozadu (Rear Collision Mitigation), pri hroziacom náraze zozadu rozbliká výstražné svetlá, napne bezpečnostné pásy a pri stojacom vozidle aktivuje brzdy naplno
FCTA - systém varovania pred križujúcou premávkou vpredu (Front Cross Traffic Alert)
Automatické brzdenie v križovatke - odbočovanie alebo priamy prejazd (Intersection Autobrake)
Systém upozornenia pri otváraní dverí
ABS (Anti-lock Brake System) s elektronickým rozdelením brzdnej sily EBD (Electronic Brake Distribution)
ESC (Electronic Stability Control) - stabilizačný systém vr. kontroly trakcie, kontroly nedotáčavosti a kontroly brzdenia motorom, asistent jazdy s prívesom
CTC (Corner Traction Control) - systém kontroly trakcie v zákrutách s vektorovaním krútiaceho momentu
RSC (Roll Stability Control) - systém ochrany pred prevrátením vozidla
Run-off Road Mitigation - systém ochrany pred nechceným zídením z cesty, automatický zásah do riadenia, prípadne aj zásah bŕzd (65 - 140 km/h)
Predpínače bezpečnostných pásov pre všetky sedadlá
Multikolízna brzda - systém automatického brzdenia po náraze na zabránenie sekundárnym nehodám
WHIPS (Whiplash Protection Seating System) - systém ocrhany proti hyperflexii krčnej chrbtice na predných sedadlách
Výplň predných sedákov pohlcujúca energiu vertikálneho nárazu - ochrana pred zranením chrbtice
Extrémne pevná konštrukcia karosérie s vysokým využitím ultrapevnej boronovej ocele
Airbagy čelné pre vodiča a spolujazdca, bočné airbagy pre vodiča a spolujazdca, kolenný airbag pre vodiča
Airbagy hlavy a ramien “Inflatable curtain“ pre oba rady sedadiel
SIPS (Side Impact Protection System) - unikátny systém ochrany pred bočným nárazom
EBA (Emergency Brake Assistance) - Brzdový asistent a systém prípravy brzd na núdzové brzdenie
Bezpečnostný stĺpik riadenia nastaviteľný v dvoch osiach
Bezpečnostný brzdový pedál s uvoľnením pri náraze - ochrana nôh vodiča
EBL (Emergency Brake Lights) - systém regulácie núdzového brzdového svetla a aktivácia výstražných svetiel pri prudkom spomalení
Elektrická parkovacia brzda s automatickým uvoľnením a funciou Auto HOLD
HSA (Hill Start Assist) - asistent rozjazdu do kopca
HDC (Hill Descent Control) - asistent zjazdu z prudkého kopca
Elektrický posilňovač riadenia EPAS s premenlivou charakteristikou v závislosti na rýchlosti
Funkcia automatického zamykania za jazdy a automatického odomknutia vozidla po nehode
Deaktivácia vysokonapäťovej batérie v prípade nehody - pri aktivácii bezpečnostných zádržných systémov
Funkcia panického spustenia alarmu z diaľkového ovládača
Upozornenie na používanie bezpečnostných pásov na všetkých sedadlách
Vypínač airbagu na strane spolujazdca
Úchyty ISOFIX na zadných vonkajších sedadlách (2x)
Elektrická detská poistka zadných dverí a okien
iTPMS - systém monitorovania tlaku v pneumatikách
Súprava na opravu defektu
Výstražný trojuholník
Príprava na Alkohol Lock

ŠTANDARDNÁ VÝBAVA

PODPORA VODIČA

DAC (Driver Alert Control) - systém sledovania bdelosti vodiča
RSI (Road Sign Information) - systém sledovania dopravných značiek
ISA (Intelligent Speed Assist) - inteligentný asistent povolenej rýchlosti
Upozornenie na možnosť pokračovať v jazde (Ready to drive notification)
Progresívny digitálny prístrojový panel s 12,3-palcovým displejom s rozdielnymi témami zobrazenia
Multifunkčný volant s ovládaním audiosystému a tempomatu
Palubný počítač, ukazovateľ vonkajšej teploty a hodiny
Obmedzovač rýchlosti, vrátane možnosti prispôsobenia max. povolenej rýchlosti podľa dopravného značenia
Adaptívny tempomat ACC, asistent pre jazdu v kolóne
Pilot Assist - asistent pre poloautonómnu jazdu do rýchlosti 130 km/h, držanie vozidla v strede jazdného pruhu
ESA (Emergency Stop Assist) - Asistent núdzového zastavenia - bezpečne zastaví vozidlo, ak vodič nemá ruky na volante a nereaguje na upozornenie
Parkovacie senzory novej generácie vpredu a vzadu, s podporou automatického brzdenia pred statickou prekážkou pri cúvaní
Zadná parkovacia kamera
Jazdný režim Off Road - pre jazdu v terénne v rýchlostiach do 40 km/h

INTERIÉR

Trojramenný vyhrievaný volant, čalúnený bez použitia kože
Hlavica radiacej páky čalúnená bez použitia kože
Dekor interiéru hliník CUTTING EDGE
Čierne čalúnenie stropu Charcoal
Textilné koberčeky vpredu aj vzadu
Kovové okrasné lišty prahov dverí vpredu s nápisom EX40
Kozmetické zrkadielka v slnečnej clone vodiča a spolujazdca s osvetlením
Predná lakťová opierka na stredovom tuneli s držiakom nápojov a úložným priestorom
Výklopný háčik na veku schránky v palubnej doske - na zavesenie tašky či kabelky
Uzatvárateľný a vyberateľný kôš na odpadky v stredovej konzole vpredu
Elektrické ovládanie predných a zadných okien (s funkciou auto-up/auto-down)
Elektricky ovládané vonkajšie spätné zrkadlá s vyhrievaním
Vonkajšie a vnútorné spätné zrkadlá automaticky zatmaviteľné
Dažďový a svetelný senzor
Osvetlenie interiéru - stredná úroveň: strop vpredu, kozmetické zrkadielka, priestor pre nohy vpredu, náladové osvetlenie vpredu, palubná schránka pred spolujazdcom, batožinový priestor
Rozšírené osvetlenie interiéru LED: nástupný priestor vpredu a vzadu, priestor pre nohy vpredu a vzadu, odkladacie priestory vo dverách, náladové osvetlenie vpredu a vzadu, ambientné osvetlenie prístrojovej dosky a dverí, držiak nápojov, dvere batožinového priestoru
Funkcia svetiel “Approach Light“ - osvetlenie pre cestu k vozidlu a funkcia “Home Safe“ - osvetlenie pre bezpečnú cestu od vozidla
Centrálne zamykanie s diaľkovým ovládaním
Bezkľúčový prístup Keyless Drive, obsahuje bezdotykové ovládanie dverí batožinového priestoru pohybom nohy a osvetlenie dverových kľučiek / nástupného priestoru
Elektrické ovládanie dverí batožinového priestoru
Zadná lakťová opierka s držiakom nápojov a tunelom na dlhé predmety
Kryt batožinového priestoru, s možnosťou uloženia pod podlahou
Ochranná sieť batožinového priestoru
Systém uchytenia nákupných tašiek v batožinovom priestore
Doplnkový úložný priestor pod prednou kapotou s objemom 31 litrov, vhodný napríklad na uloženie nabíjacích káblov
Automatická dvojzónová klimatizácia s vnútornou recirkuláciou ECC, senzorom vlhkosti a systémom CleanZone
Nezávislé vysokonapäťové elektrické kúrenie / klimatizácia - teplotná predpríprava interiéru
Tepelné čerpadlo - umožňuje efektívnejší ohrev kabíny vďaka využívaniu tepelnej energie vonkajšieho prostredia a odpadového tepla elektromotora či akumulátora, tým predlžuje dojazd vozidla v chladnejšom počasí

ŠTANDARDNÁ VÝBAVA

SEDADLÁ

Sedadlá typu Comfort s prémiovým textilným čalúnením
Elektricky ovládané sedadlo vodiča, vrátane pamäťovej funkcie pre sedadlo a spätné zrkadlá
Elektricky ovládané sedadlo spolujazdca vrátane 4-smerovej bedrovej opierky
Manuálne nastaviteľné predĺženie sedáku vodiča a spolujazdca
Elektrická 4-smerová bedrová opierka sedadla vodiča
Elektricky sklopné zadné opierky hlavy
Manuálne sklopné sedadlá v druhom rade, delené v pomere 40/60

INFOTAINMENT A KONEKTIVITA

Nový 11,2-palcový centrálny dotykový displej
Dátové párovanie so smartfónom cez WiFi alebo Bluetooth, Bluetooth Handsfree telefonovanie, Audio Streaming
Bezdrôtové nabíjanie mobilného telefónu s možnosťou zapnutia/vypnutia
Nabíjacie zásuvky 2x USB-C vpredu, 2x USB-C v zadnej časti stredovej konzoly
Audiosystém Harman/Kardon: 13 reproduktorov, 12-kanálový zosilňovač s výkonom 600 W, Subwoofer Fresh Air 250 mm v zadnom podbehu kolesa
Rádio pre príjem digitálneho vysielania DAB
Volvo On Call: tlačidlá SOS a On Call na rýchle privolanie pomoci či asistenčnej služby
Aktualizácie softvéru vozidla na diaľku (OTA)
Digitálny návod na obsluhu vozidla na centrálnom displeji
Nové rýchlejšie užívateľské rozhranie s operačným systémom Google Android Automotive
Balík digitálnych služieb Google Automotive Services, obsahuje: - integrovaná navigácia Google Maps (zatiaľ len v 16 svetových jazykoch bez slovenčiny - bude uvedené neskôr podľa spoločnosti Google) - hlasové ovládanie Google Assistant (zatiaľ len v 16 svetových jazykoch bez slovenčiny - bude uvedené neskôr podľa spoločnosti Google) - obchod s aplikáciami Google Play (zatiaľ len v 16 svetových jazykoch bez slovenčiny - bude uvedené neskôr podľa spoločnosti Google) - integrácia smartfónu Apple CarPlay - aplikácia Volvo Cars - možnosť vzdialeného ovládania vybraných funkcií vozidla cez smartfón - dátové služby platné 4 roky od zakúpenia vozidla

EXTERIÉR

Matrix LED predné svetlá s inteligentným asistentom diaľkových svetiel s aktívnym tienením AHB gen. II, vrátane bočného prisvecovania pri nízkych rýchlostiach, denné svietenie v tvare T, uvítacia svetelná sekvencia
Ostrekovače čelného skla integrované v ramenách stieračov
Elektricky sklopné vonkajšie spätné zrkadlá
Strešná anténa
Kľučky dverí vo farbe karosérie
Špecifická plná predná maska vo farbe karosérie, s vyhrievaným logom Volvo s radarom
Spodné časti nárazníkov v čiernej farbe
Kryty spätných zrkadiel v lesklej čiernej farbe
Orámovanie bočných okien v lesklej čiernej farbe
Integrované strešné lyžiny v lesklom čiernom prevedení
Komfortne ladený podvozok Touring
19-palcové disky z ľahkej zliatiny, 5-lúčové s aerodynamickým dizajnom, prevedenie Diamond Cut/Black
Letné pneumatiky s rozmerom 235/50 R19 vpredu, 255/45 R19 vzadu

ŠTANDARDNÁ VÝBAVA

ELEKTRICKÝ POHON A NABÍJANIE
Elektromotor s permanentnými magnetmi, umiestnený vzadu
Asynchrónny elektromotor umiestnený vpredu - verzia P8 AWD s pohonom všetkých kolies
Vysokonapäťová batéria Li-ion 400V umiestnená pod podlahou a v stredovom tuneli
Palubná nabíjačka s výkonom nabíjania 11 kW (AC 3x16A)
Rýchlonabíjanie s maximálnym výkonom 150 kW - batéria 70 kWh (Single Motor)
Rýchlonabíjanie s maximálnym výkonom 200 kW - batéria 82 kWh (Single Motor Extended Range / Twin Motor)
Elektrická zásuvka pre dobitie vysokonapäťovej batérie na ľavom zadnom blatníku, konektor Typ 2 / CCS
Dobíjací kábel Mode 3 s konektorom Typ 2 pre nabíjanie z AC nabíjacej stanice 3x16A, dĺžka 4,5 m
Výstražný zvukový systém (akusticky upozorňuje na pohyb vozidla do rýchlosti 20 km/h)
Záruka na batériu 8 rokov / 160 000 km

Výbava ULTRA (navyše oproti výbave PLUS)
Čalúnenie sedadiel Vinyl Microtech / semišový textil Connect s kontrastným bielym prešívaním
3-ramenný športový volant, čalúnený bez použitia kože s dekoratívnym obložením Uni Deco
Panoramatické strešné okno, integrovaná elektrická slnečná clona
Kamery parkovacieho asistenta - 360-stupňový pohľad zhora, vrátane bočných parkovacích senzorov
Kontrastná čierna strecha Black Stone

Výbava ULTRA s kontrastnou čiernou strechou, farba Heather Bronze Metallic (750); štandardné 19-palcové disky

VOLITEĽNÁ VÝBAVA

Kód	Názov a popis výbavy	Cena	PLUS	ULTRA
P0091	**Balík CLIMATE PRO**			
11 869 65	**Vyhrievané predné sedadlá** **Vyhrievaný volant** **Vysokotlakové ostrekovače predných svetiel**	0 €	●	●
P0074	**Balík PILOT ASSIST**			
139	**Kamery parkovacieho asistenta - 360-stupňový pohľad zhora** vrátane 3D náhľadu a bočných parkovacích senzorov	570 €	❍	●
P0064	**Balík LOUNGE**			
30 R980 (RNx0) (R8Z0)	**Panoramatické strešné okno, integrovaná elektrická slnečná clona** **Čalúnenie Vinyl Microtech / semišový textil Connect** (možné nahradiť za Syntetickú kožu Fusion Microtech / textil za 305 €) (možné nahradiť za Vlna Wool Blend / Recyklovaný polyester za 1110 €)	1 085 €	❍	●

Individuálne opcie

1033	**Audiosystém Harman/Kardon:** 13 reproduktorov, 12-kanálový zosilňovač s výkonom 600 W, subwoofer 250 mm	0 €	●	●
139	**Kamery parkovacieho asistenta - 360-stupňový pohľad zhora** vrátane 3D náhľadu a bočných parkovacích senzorov	570 €	❍	●
160	**Kontrastná čierna strecha vo farbe Black Stone**	570 €	❍	●
1372	**Bez kontrastnej čiernej strechy**	0 €	●	❍
30	**Panoramatické strešné okno, integrovaná elektrická slnečná clona**	1 445 €	❍	●
140	**Volvo Guard Alarm s náklonovým a pohybovým čidlom, dvojité uzamykanie zámkov dverí**	505 €	❍	❍
179	**Zatmavené sklá zadných okien**, od B-stĺpika dozadu	410 €	❍	❍
752	**Vyhrievané zadné sedadlá**	305 €	❍	❍
1065	**Celoročné pneumatiky**	255 €	❍	❍
424	**12V elektrická zásuvka v batožinovom priestore**	45 €	❍	❍
1028	**Ťažné zariadenie, poloelektrické**	1 005 €	❍	❍
218	**Držiak hasiaceho prístroja**	45 €	❍	❍
540 + 900438	**Komunikačné rozhranie v slovenčine** vrátane digitálnej príručky používateľa	0 €	❍	❍

❍ = voliteľná výbava ● = štandardná výbava

ČALÚNENIE A INTERIÉR

Kód	Názov a popis výbavy	Cena	PLUS	ULTRA
	Ovládacie prvky a obklady prístrojovej dosky			
	Dekor prístrojovej dosky v hliníkovom prevedení CUTTING EDGE štandardne s čalúnením R780, R980, RN80	0 €	●	●
	Dekor prístrojovej dosky v drevenom prevedení DRIFTWOOD štandardne s čalúnením RND0 a R8Z0	0 €	❍	❍
1373	**Dekor prístrojovej dosky v hliníkovom prevedení SHADOWS** voliteľne s čalúnením RND0 a R8Z0	490 €	❍	❍

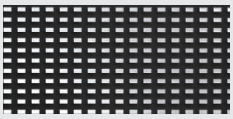

dekor CUTTING EDGE

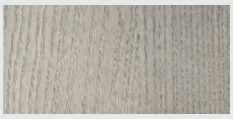

dekor DRIFTWOOD

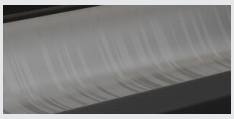

dekor SHADOWS

	Volanty a radiace páky			
	3-ramenný športový volant, čalúnený bez použitia kože s dekoratívnym obložením Uni Deco (nie pre základné čalúnenie R780)	0 €	❍	❍
	Hlavica radiacej páky čalúnená, bez použitia kože	0 €	●	●
	Hlavica radiacej páky z krištáľového skla v dizajne Orrefors len s čalúnením R8Z0	0 €	❍	❍

čalúnená hlavica radiacej páky, bez použitia kože

hlavica radiacej páky z krištálového skla v dizajne Orrefors

Kód	Materiál a farba čalúnenia	Cena	PLUS	ULTRA
	Čalúnenie sedadiel			
R780	**Prémiový textil City Canvas** **hliníkový dekor CUTTING EDGE** farba čierna Charcoal / čierny strop, štandardný volant	0 €	●	❍
R980	**Vinyl Microtech / semišový textil Connect,** **s kontrastným bielym prešívaním** **hliníkový dekor CUTTING EDGE, športový volant** farba čierna Charcoal / čierny strop	1 625 €	❍	
		0 €		●
RN80 RND0	**Syntetický materiál Fusion Microtech / textil, športový volant** farba čierna Charcoal / čierny strop, **hliníkový dekor CUTTING EDGE** farba svetlá Dawn, čierny strop, **drevený dekor DRIFTWOOD**	1 625 €	❍	
		0 €		❍
R8Z0	**Vlna Wool Blend / Recyklovaný polyester** **drevený dekor DRIFTWOOD, športový volant** **Hlavica radiacej páky z krištáľového skla v dizajne Orrefors** svetlosivá Midnight Zinc / čierna Charcoal, čierny strop	2 430 €	❍	
		880 €		❍

❍ = voliteľná výbava ● = štandardná výbava

FARBY KAROSÉRIE

Kód	Názov a typ farby	Cena	PLUS	ULTRA
	Nemetalické			
614	Biela ice White	0 €	●	●
	Metalické			
717	Čierna Onyx Black Metallic	750 €	❍	❍
723	Tmavomodrá Denim Blue Metallic	750 €	❍	❍
740	Sivá Vapour Grey Metallic	750 €	❍	❍
745	Strieborná Aurora Silver Metallic	750 €	❍	❍
746	Tmavozelená Forest Lake Metallic	750 €	❍	❍
750	Hnedá Heather Bronze Metallic	750 €	❍	❍
707	Biela Crystal White Pearl - perleťová	750 €	❍	❍
160	Kontrastná čierna strecha Solid Black	570 €	❍	●

❍ = voliteľná výbava ● = štandardná výbava pre výbavu ULTRA je štandard čierna kontrastná strecha Black Stone

Ice White

Onyx Black

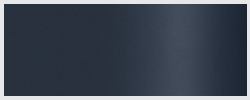
Denim Blue

Crystal White

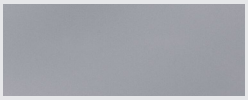
Vapour Grey

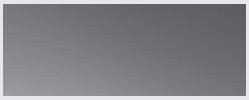
Aurora Silver

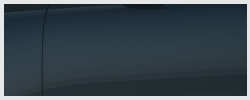
Forest Lake

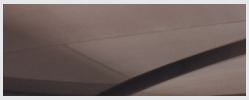
Heather Bronze

Vyobrazené farby sú iba ilustratívne. Originálne vzorky farieb Vám poskytne autorizovaný predajca Volvo.

KOLESÁ

Kód	Veľkosť a typ kolies a pneumatík	Cena	PLUS	ULTRA
	19-palcové			
	5-lúčové, aero dizajn, úprava Diamond Cut/Black, letné pneumatiky 235/50 R19 vpredu, 255/45 R19 vzadu	0 €	●	●
	20-palcové			
1185	**5-lúčové, úprava Diamond Cut/Black,** letné pneumatiky 235/45 R20 vpredu, 255/40 R20 vzadu	695 €	❍	❍

❍ = voliteľná výbava ● = štandardná výbava

19” - štandard

20” - voliteľné (1185)

TECHNICKÉ ÚDAJE

	P5 Electric	P5 Long Range Electric	P8 AWD Electric
Typ motora a pohonu:	elektromotor s permanentnými magnetmi, umiestnený vzadu, pohon zadných kolies	elektromotor s permanentnými magnetmi, umiestnený vzadu, pohon zadných kolies	asynchrónny elektromotor vpredu, zadný elektromotor s permanentnými magnetmi pohon všetkých kolies
Kód motora:	EB / E400V23	EH / E400V8	ER / E400V12
Prevodovka:	1-stupňová	1-stupňová	1-stupňová
Spotreba energie, kWh /100 km: (WLTP, nízka - vysoká, podľa špecifikácie)	17.0 - 18.7	16.6 - 18.4	17.5 - 19.4
Emisie CO_2 g/km: (WLTP, nízka - vysoká, podľa špecifikácie)	0	0	0
Najvyšši dojazd v kombinovanej prevádzke, km: (WLTP, nízka - vysoká, podľa špecifikácie):	477 - 435	576 - 520	540 - 485
Najvyšši dojazd v mestskej prevádzke, km: (WLTP, nízka - vysoká, podľa špecifikácie):	643 - 609	804 - 734	722 - 663
Max. výkon, kW (k) / pri otáčkach za min.:	175 (238) / 4 500	185 (252) / 4 288 - 6 000	110 (150) / 4 200 - 8 000 predný 190 (258) / 4 400 - 6 000 zadný 300 (408) celkom
Max. krútiaci moment, Nm / pri otáčkach za min.:	420 / 0 - 3 000	420 / 0 - 4 288	250 / 0 - 4 200 predný 420 / 0 - 4 404 zadný 670 celkom
Zrýchlenie, 0-100 km/h v sekundách:	7.3	7.3	4.8
Max. rýchlosť, km/h:	180	180	180
Kapacita batérie: nominálna / použiteľná, kWh:	70 / 67	82 / 79	82 / 79
Záruka na vysokonapäťovú batériu:	8 rokov / 160 000 km	8 rokov / 160 000 km	8 rokov / 160 000 km
Doba nabíjania 10 - 80%, DC 50 / 150 / 200 kW:	61 / 27 / 26 min.	68 / 29 / 28 min	68 / 29 / 28 min.
Doba nabíjania 0 - 100%, 3 fázy AC 3x16A (11 kW):	7 hod.	8 hod.	8 hod.
Doba nabíjania 0 - 100%, 1 fáza AC 16A (3,6 kW):	20 hod.	25 hod.	25 hod.
Doba nabíjania 0 - 100%, 1 fáza AC 10A (2,3 kW):	33 hod.	42 hod.	42 hod.
Pohotovostná hmotnosť od:	1 959 kg	2 001 kg	2 092 kg
Najvyššia povolená hmotnosť:	2 470 kg	2 520 kg	2 650 kg
Max. hmotnosť prívesu, nebrzdený / brzdený:	750 kg / 1 500 kg	750 kg / 1 500 kg	750 kg / 1 800 kg
Objem batožinového priestoru, min./max./vpredu, l:	410 / 1286 / 31	410/ 1286 / 31	410 / 1286 / 31

DC = Direct Current - jednosmerný prúd (rýchlonabíjanie)

AC - Alternating Current - striedavý prúd

ROZMERY

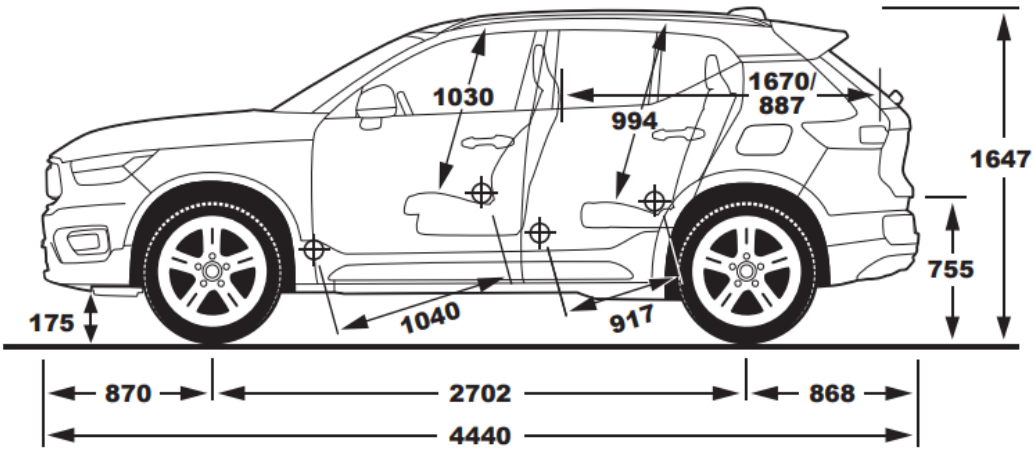

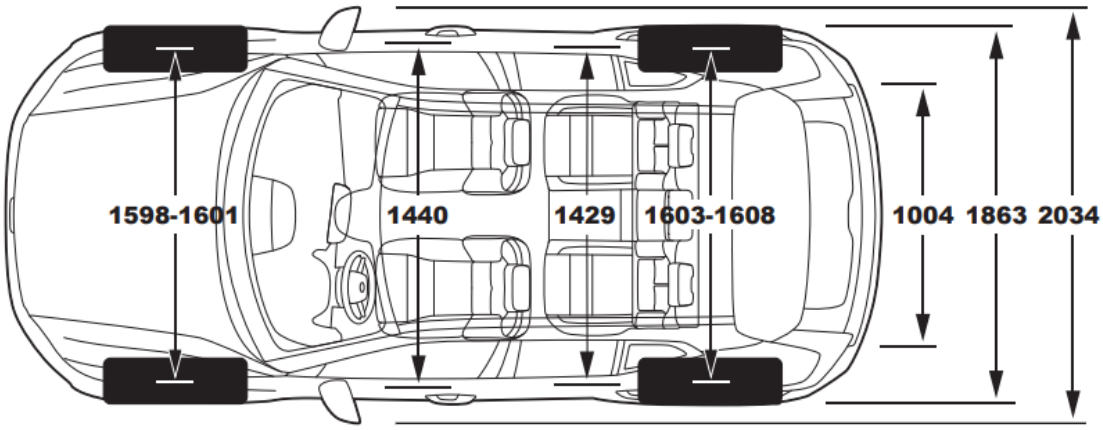

Objem batožinového priestoru: 410 / 1 286 litrov + 31 litrov predný kufor

ZÁRUKA A SERVIS

Cenník predĺženej záruky a servisných balíkov	cena	EX40
Predpísaná servisná údržba na 3 roky alebo do 100 000 km	0 €	●
Predĺžená záruka na 3 roky / 100 000 km	0 €	●
Predĺžená záruka na 4 roky / 200 000 km	402 €	❍
Predĺžená záruka na 5 rokov / 200 000 km	915 €	❍

● = štandardná výbava ❍ = voliteľná výbava

Pre viac informácií ohľadom obsahu záruky a servisného balíka kontaktujte svojho autorizovaného predajcu Volvo.
Ceny sú uvedené s 23% DPH.

VOLVO

Upozornenie: Niektoré z informácií obsiahnutých v tejto brožúre môžu byť nesprávne v dôsledku zmien produktu, ku ktorým môže dôjsť po jej vytlačení. Niektoré časti výbavy, tu popísané alebo vyobrazené, môžu byť teraz k dostaniu len za príplatok. Pred objednaním si prosím vyžiadajte aktuálne informácie u Vášho autorizovaného Volvo dealera. Výrobca si vyhradzuje právo vykonávať zmeny cien, farieb, materiálov, technických údajov a modelov, a to kedykoľvek, bez predchádzajúceho oznámenia. (26w44)